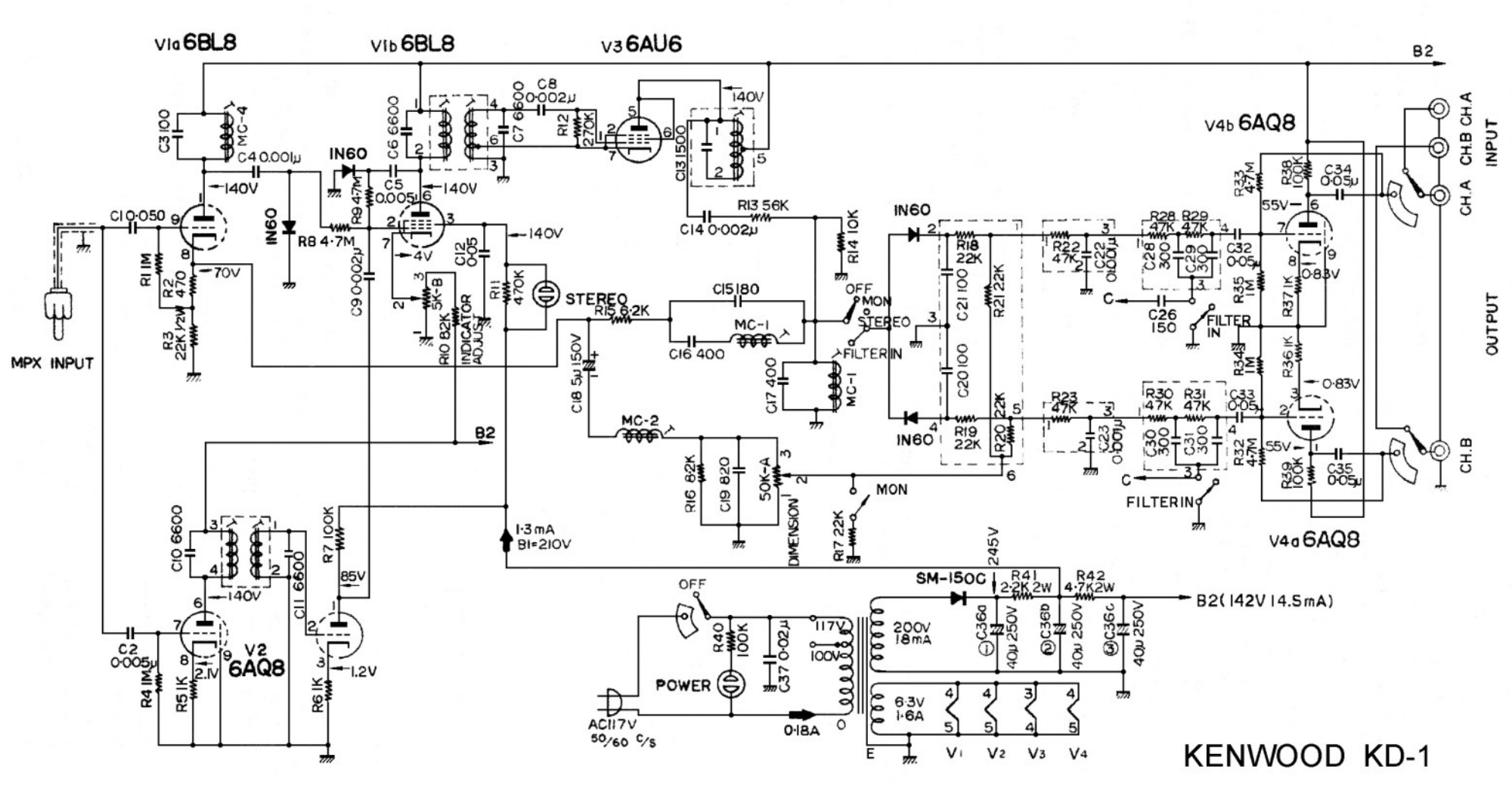
V1a 6BL8
V1b 6BL8
V3 6AU6
V4b 6AQ8
V4a 6AQ8
V2 6AQ8
B2
MPX INPUT
INPUT
OUTPUT
CH.A
CH.B
STEREO
INDICATOR ADJUST
FILTER IN
MON
OFF
DIMENSION
POWER
AC117V 50/60 C/S
SM-150C
B2(142V 14.5mA)
1·3mA B1=210V
140V
70V
85V
2.1V
1.2V
0·83V
55V
245V
200V 18mA
6·3V 1·6A
0·18A
117V
100V
E
V1
V2
V3
V4

KENWOOD KD-1